THIN 61

ART: A146 - MINERALGUSS

PILETTA: non inclusa
PESO NETTO: 10,2 kg

ITEM: A146 - MINERALGUSS

PLUG: not included
NET WEIGHT: 10,2 kg

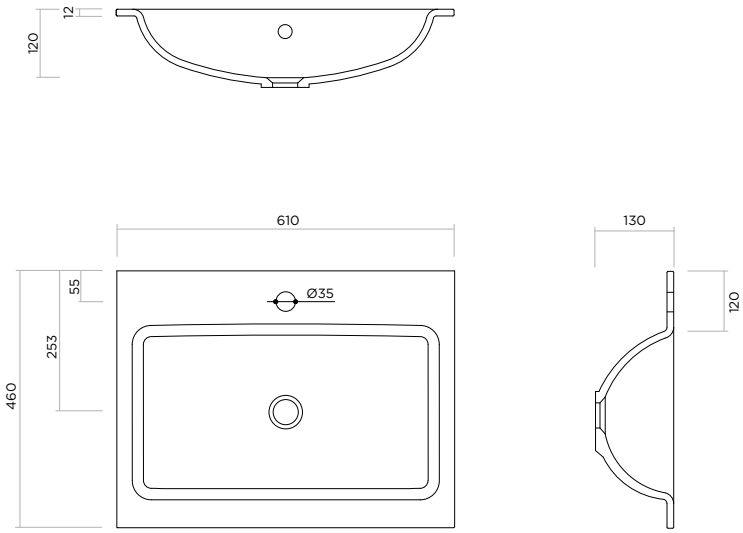

Misure interno vasca:
L 49 x P 27 x H 12 cm

ARBI
BATHROOM

Arbi Arredobagno srl
Via L. Zanussi, 34/A - 33070 Brugnera (PN) - Italy
T. +39 0434 624822 - www.arbiarredobagno.it
info@arbirredobagno.it

THIN 71

ART: A147 - MINERALGUSS

PILETTA: non inclusa
PESO NETTO: 11,4 kg

ITEM: A147 - MINERALGUSS

PLUG: not included
NET WEIGHT: 11,4 kg

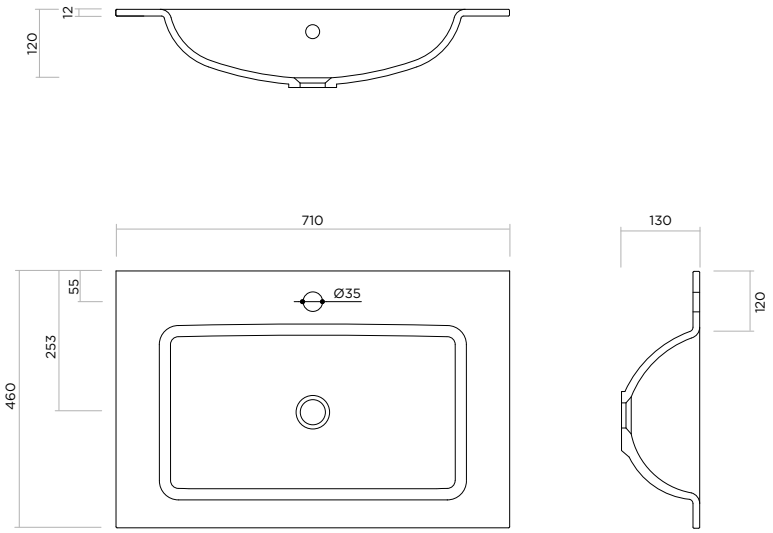

Misure interno vasca:
L 49 x P 27 x H 12 cm

ARBI
BATHROOM

Arbi Arredobagno srl
Via L. Zanussi, 34/A - 33070 Brugnera (PN) - Italy
T. +39 0434 624822 - www.arbiarredobagno.it
info@arbirredobagno.it

THIN 86

ART: A883 - MINERALGUSS

PILETTA: non inclusa
PESO NETTO: 13,2 kg

ITEM: A883 - MINERALGUSS

PLUG: not included
NET WEIGHT: 13,2 kg

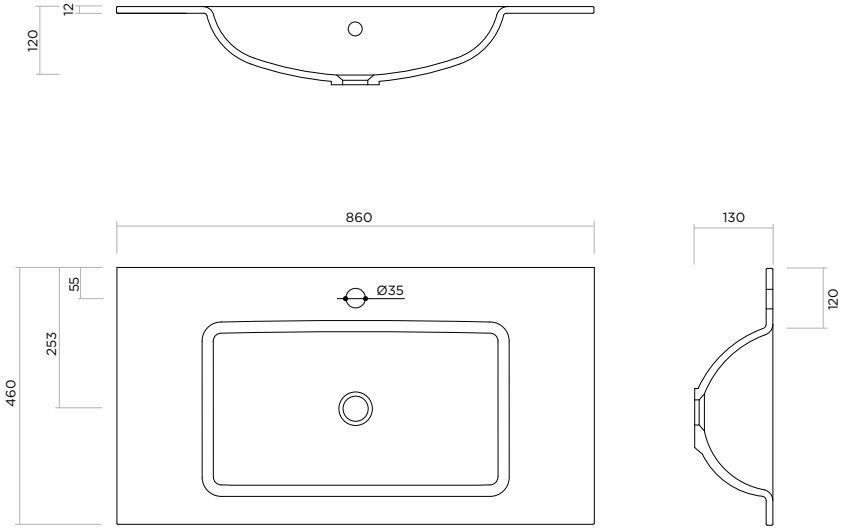

Misure interno vasca:
L 49 x P 27 x H 12 cm

ARBI
BATHROOM

Arbi Arredobagno srl

Via L. Zanussi, 34/A - 33070 Brugnera (PN) - Italy
T. +39 0434 624822 - www.arbiarredobagno.it
info@arbirredobagno.it

THIN 96

ART: A884 - MINERALGUSS

PILETTA: non inclusa
PESO NETTO: 14,4 kg

ITEM: A884 - MINERALGUSS

PLUG: not included
NET WEIGHT: 14,4 kg

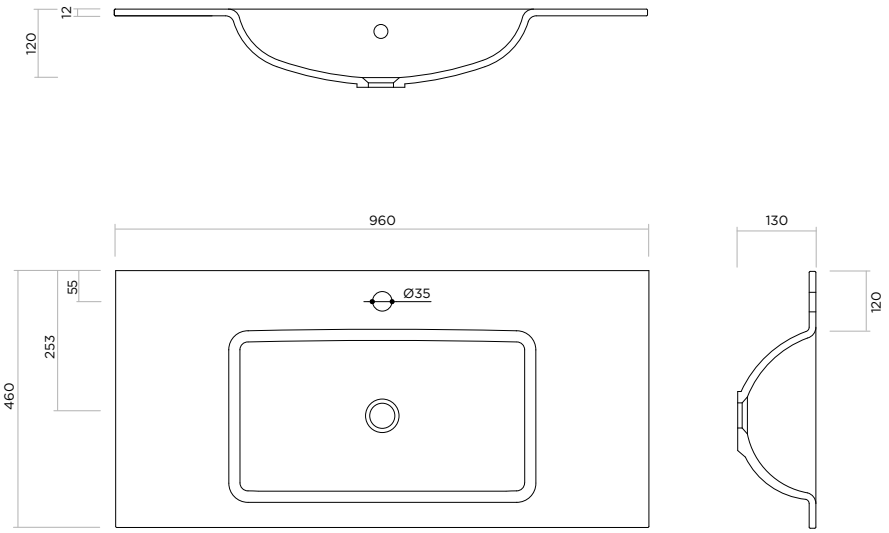

Misure interno vasca:
L 49 x P 27 x H 12 cm

ARBI
BATHROOM

Arbi Arredobagno srl

Via L. Zanussi, 34/A - 33070 Brugnera (PN) - Italy
T. +39 0434 624822 - www.arbiarredobagno.it
info@arbirredobagno.it

THIN 106

ART: A886 - MINERALGUSS

PILETTA: non inclusa
PESO NETTO: 15,6 kg

ITEM: A886 - MINERALGUSS

PLUG: not included
NET WEIGHT: 15,6 kg

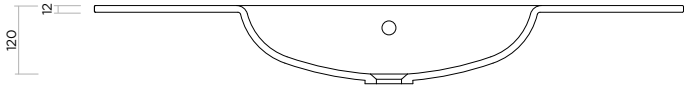

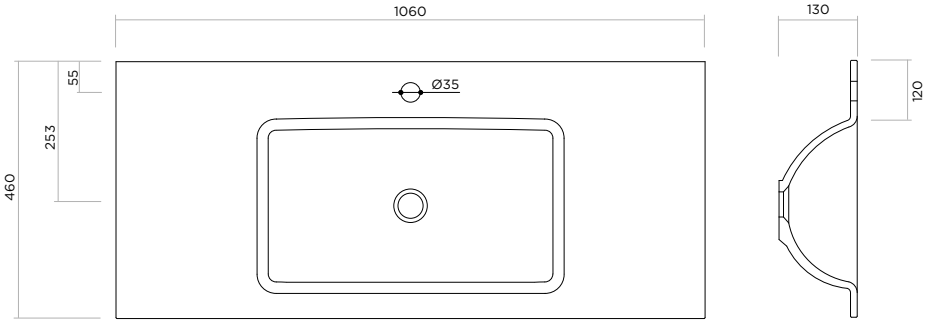

Misure interno vasca:
L 49 x P 27 x H 12 cm

ARBI
BATHROOM

Arbi Arredobagno srl

Via L. Zanussi, 34/A - 33070 Brugnera (PN) - Italy
T. +39 0434 624822 - www.arbiarredobagno.it
info@arbirredobagno.it

THIN 121

ART: A151 - MINERALGUSS

PILETTA: non inclusa
PESO NETTO: 18 kg

ITEM: A151 - MINERALGUSS

PLUG: not included
NET WEIGHT: 18 kg

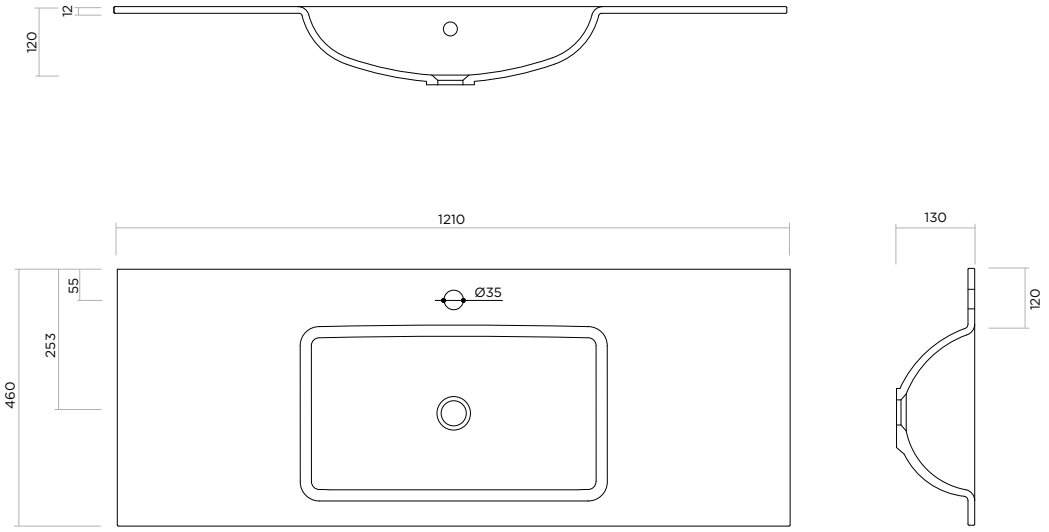

Misure interno vasca:
L 49 x P 27 x H 12 cm

ARBI
BATHROOM

Arbi Arredobagno srl
Via L. Zanussi, 34/A - 33070 Brugnera (PN) - Italy
T. +39 0434 624822 - www.arbiarredobagno.it
info@arbirredobagno.it