OLLY 61

ART: A647 - TEKNO / MINERALGUSS

PILETTA: non inclusa
PESO NETTO: 11,6 kg

ITEM: A647 - TEKNO / MINERALGUSS

PLUG: not included
NET WEIGHT: 11,6 kg

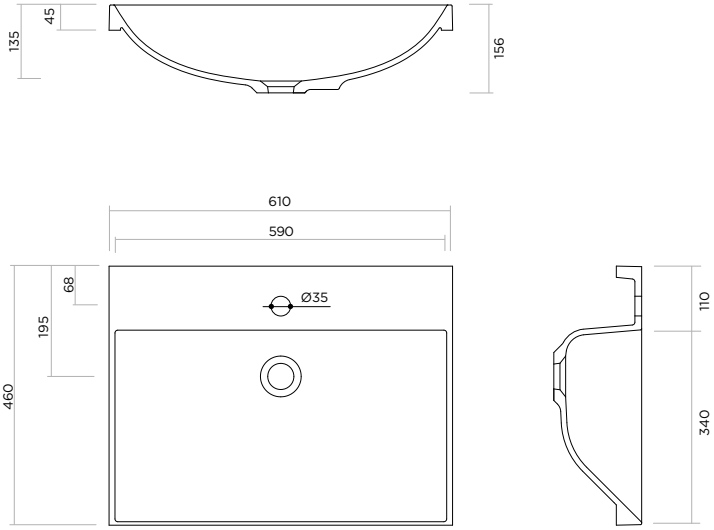

Misure interno vasca:
L 59 x P 34 x H 13,5 cm

ARBI
BATHROOM

Arbi Arredobagno srl
Via L. Zanussi, 34/A - 33070 Brugnera (PN) - Italy
T. +39 0434 624822 - www.arbiarredobagno.it
info@arbirredobagno.it

OLLY 71

ART: A648 - TEKNO / MINERALGUSS

PILETTA: non inclusa
PESO NETTO: 13,2 kg

ITEM: A648 - TEKNO / MINERALGUSS

PLUG: not included
NET WEIGHT: 13,2 kg

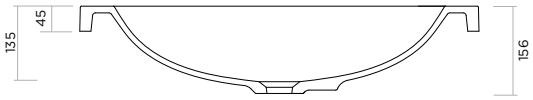

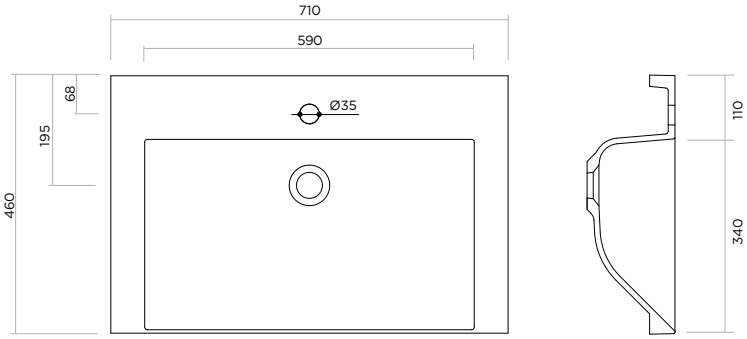

Misure interno vasca:
L 59 x P 34 x H 13,5 cm

ARBI
BATHROOM

Arbi Arredobagno srl
Via L. Zanussi, 34/A - 33070 Brugnera (PN) - Italy
T. +39 0434 624822 - www.arbiarredobagno.it
info@arbirredobagno.it

OLLY 86

ART: A879 - TEKNO / MINERALGUSS

PILETTA: non inclusa
PESO NETTO: 15,6 kg

ITEM: A879 - TEKNO / MINERALGUSS

PLUG: not included
NET WEIGHT: 15,6 kg

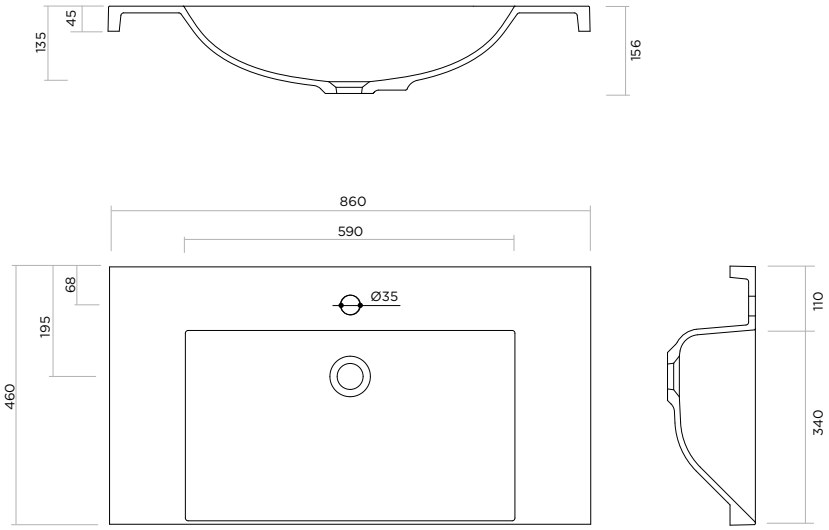

Misure interno vasca:
L 59 x P 34 x H 13,5 cm

ARBI
BATHROOM

Arbi Arredobagno srl
Via L. Zanussi, 34/A - 33070 Brugnera (PN) - Italy
T. +39 0434 624822 - www.arbiarredobagno.it
info@arbirredobagno.it

OLLY 96

ART: A880 - TEKNO / MINERALGUSS

PILETTA: non inclusa
PESO NETTO: 17,2 kg

ITEM: A880 - TEKNO / MINERALGUSS

PLUG: not included
NET WEIGHT: 17,2 kg

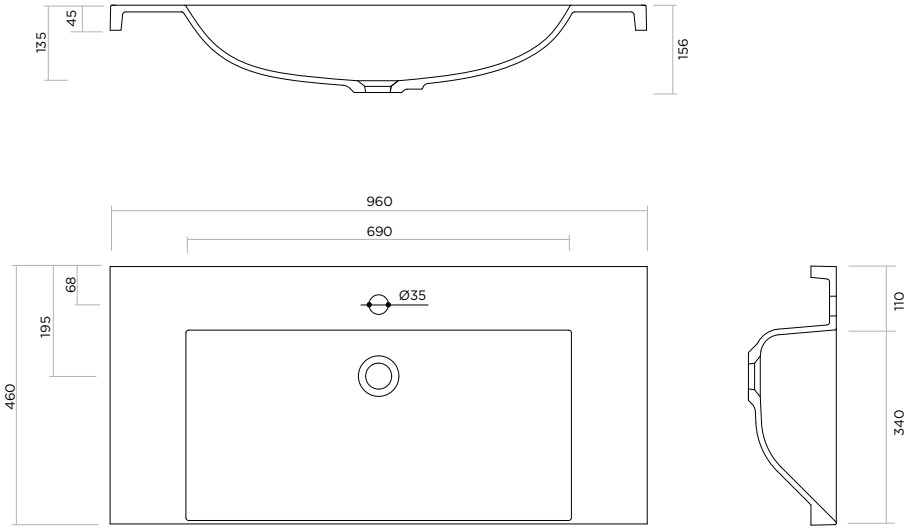

Misure interno vasca:
L 69 x P 34 x H 13,5 cm

ARBI
BATHROOM

Arbi Arredobagno srl
Via L. Zanussi, 34/A - 33070 Brugnera (PN) - Italy
T. +39 0434 624822 - www.arbiarredobagno.it
info@arbirredobagno.it

OLLY 106

ART: A881 - TEKNO / MINERALGUSS

PILETTA: non inclusa
PESO NETTO: 18,8 kg

ITEM: A881 - TEKNO / MINERALGUSS

PLUG: not included
NET WEIGHT: 18,8 kg

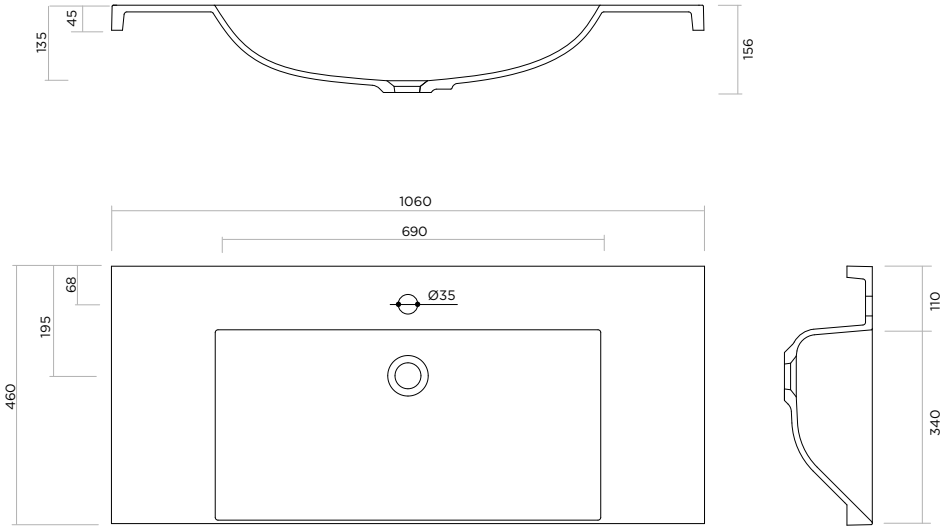

Misure interno vasca:
L 69 x P 34 x H 13,5 cm

ARBI
BATHROOM

Arbi Arredobagno srl
Via L. Zanussi, 34/A - 33070 Brugnera (PN) - Italy
T. +39 0434 624822 - www.arbiarredobagno.it
info@arbirredobagno.it

OLLY 121

ART: A652 - TEKNO / MINERALGUSS

PILETTA: non inclusa
PESO NETTO: 21,2 kg

ITEM: A652 - TEKNO / MINERALGUSS

PLUG: not included
NET WEIGHT: 21,2 kg

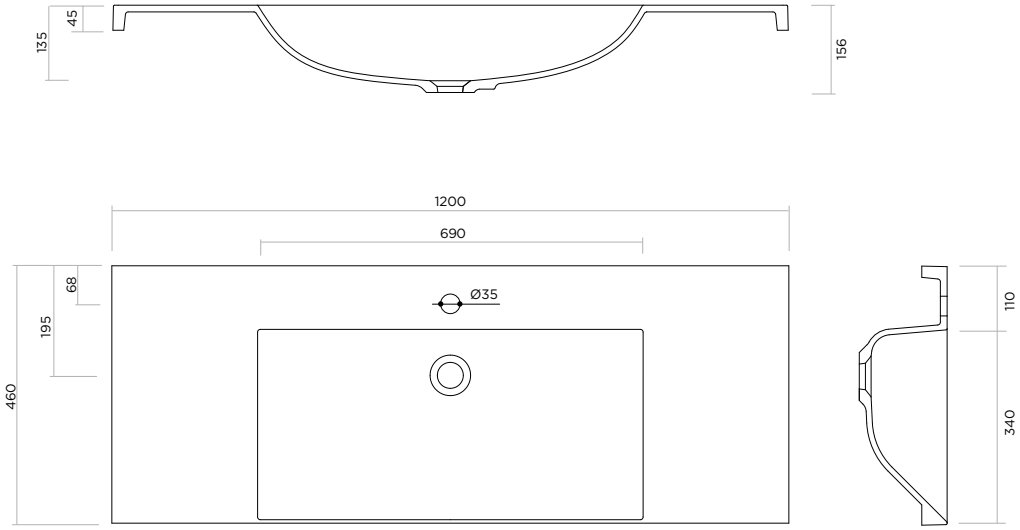

Misure interno vasca:
L 69 x P 34 x H 13,5 cm

ARBI
BATHROOM

Arbi Arredobagno srl
Via L. Zanussi, 34/A - 33070 Brugnera (PN) - Italy
T. +39 0434 624822 - www.arbiarredobagno.it
info@arbirredobagno.it

OLLY 121
doppia vasca

ART: A653 - TEKNO / MINERALGUSS

PILETTA: non inclusa
PESO NETTO: 22,3 kg

ITEM: A653 - TEKNO / MINERALGUSS

PLUG: not included
NET WEIGHT: 22,3 kg

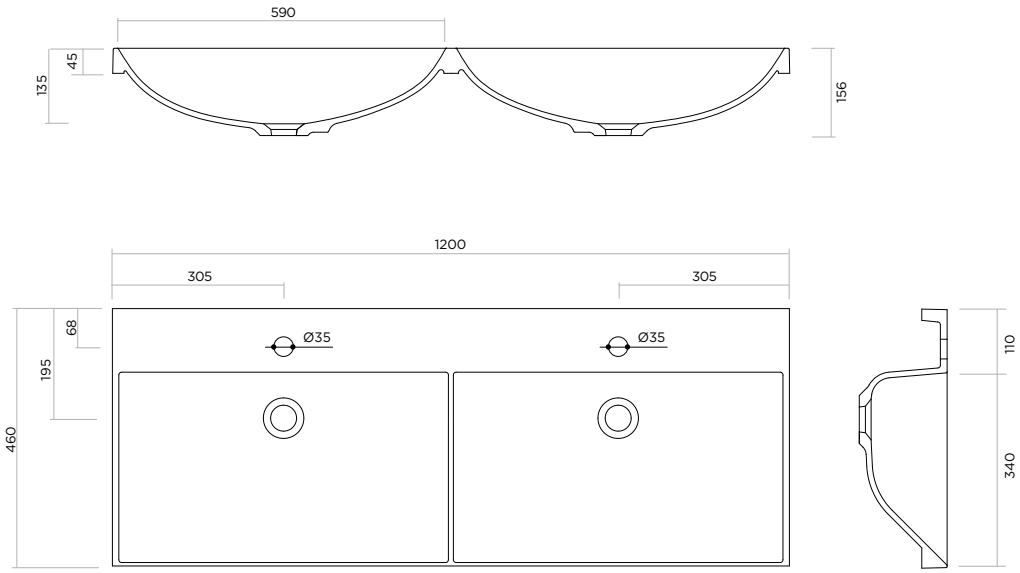

Misure interno vasca:
L 59 x P 34 x H 13,5 cm

ARBI
BATHROOM

Arbi Arredobagno srl
Via L. Zanussi, 34/A - 33070 Brugnera (PN) - Italy
T. +39 0434 624822 - www.arbiarredobagno.it
info@arbirredobagno.it

OLLY 141
doppia vasca

ART: A658 - TEKNO / MINERALGUSS

PILETTA: non inclusa
PESO NETTO: 25,3 kg

ITEM: A658 - TEKNO / MINERALGUSS

PLUG: not included
NET WEIGHT: 25,3 kg

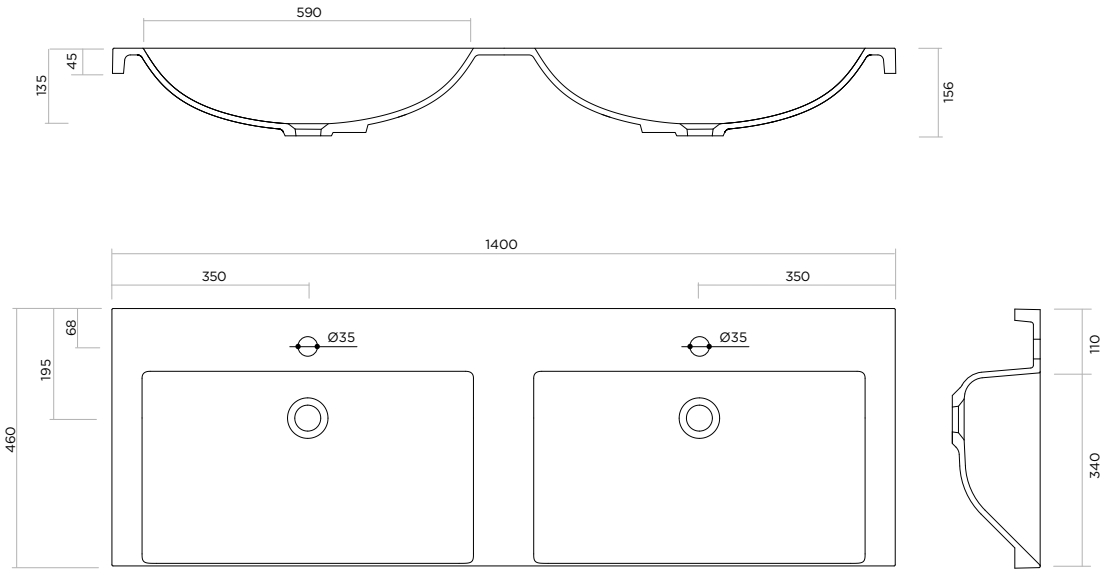

Misure interno vasca:
L 59 x P 34 x H 13,5 cm

ARBI
BATHROOM

Arbi Arredobagno srl
Via L. Zanussi, 34/A - 33070 Brugnera (PN) - Italy
T. +39 0434 624822 - www.arbiarredobagno.it
info@arbirredobagno.it