FRIEND 61

ART: A134 - CERAMICA

PILETTA: non inclusa
PESO NETTO: 13,2 kg

ITEM: A134 - CERAMIC

PLUG: not included
NET WEIGHT: 13,2 kg

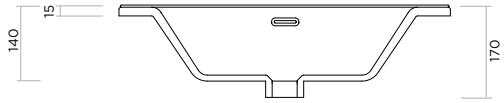

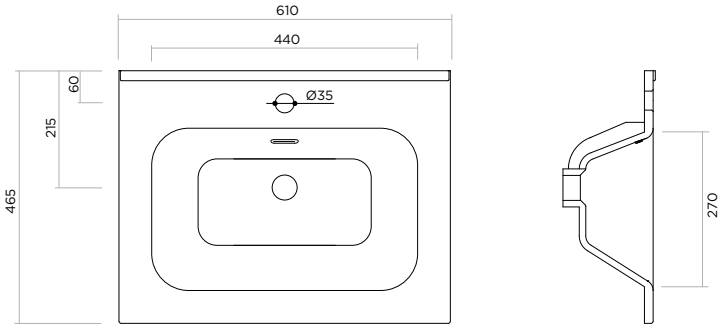

Misure interno vasca:
L 44 x P 27 x H 12 cm

ARBI
BATHROOM

Arbi Arredobagno srl
Via L. Zanussi, 34/A - 33070 Brugnera (PN) - Italy
T. +39 0434 624822 - www.arbiarredobagno.it
info@arbirredobagno.it

FRIEND 71

ART: A135 - CERAMICA

PILETTA: non inclusa
PESO NETTO: 14,5 kg

ITEM: A135 - CERAMIC

PLUG: not included
NET WEIGHT: 14,5 kg

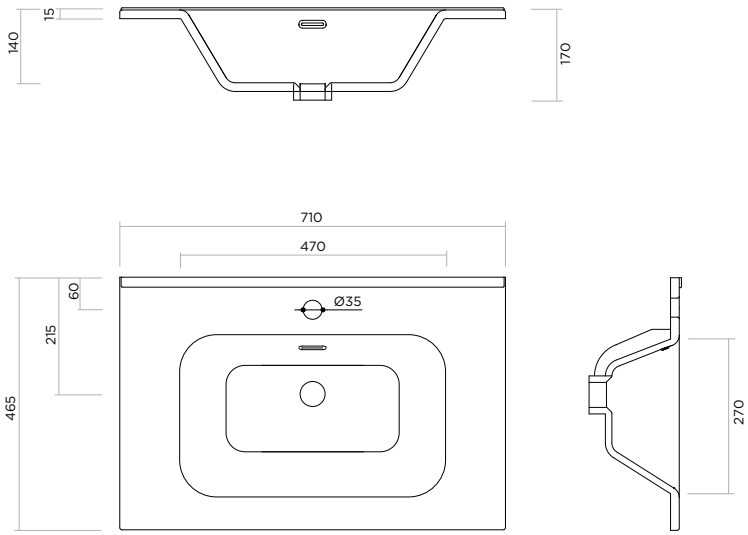

Misure interno vasca:
L 47 x P 27 x H 12 cm

ARBI
BATHROOM

Arbi Arredobagno srl
Via L. Zanussi, 34/A - 33070 Brugnera (PN) - Italy
T. +39 0434 624822 - www.arbiarredobagno.it
info@arbirredobagno.it

FRIEND 86

ART: A876 - CERAMICA

PILETTA: non inclusa
PESO NETTO: 17 kg

ITEM: A876 - CERAMIC

PLUG: not included
NET WEIGHT: 17 kg

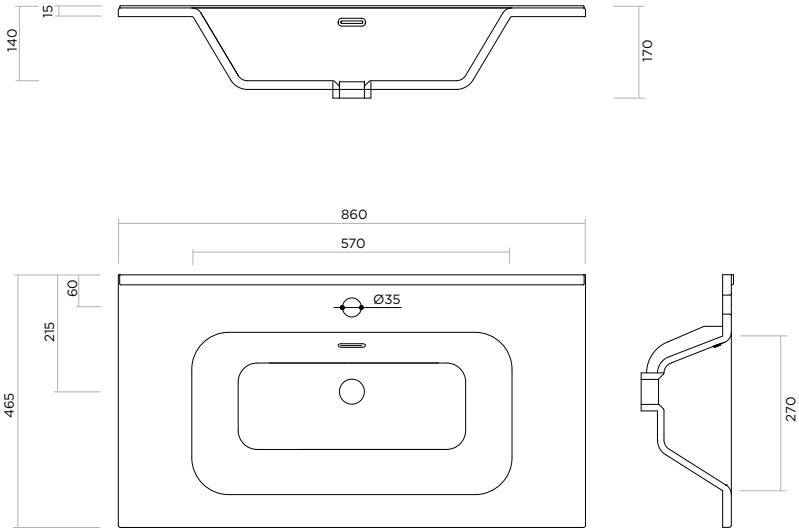

Misure interno vasca:
L 57 x P 27 x H 12 cm

ARBI
BATHROOM

Arbi Arredobagno srl
Via L. Zanussi, 34/A - 33070 Brugnera (PN) - Italy
T. +39 0434 624822 - www.arbiarredobagno.it
info@arbirredobagno.it

FRIEND 96

ART: A877 - CERAMICA

PILETTA: non inclusa
PESO NETTO: 18,8 kg

ITEM: A877 - CERAMIC

PLUG: not included
NET WEIGHT: 18,8 kg

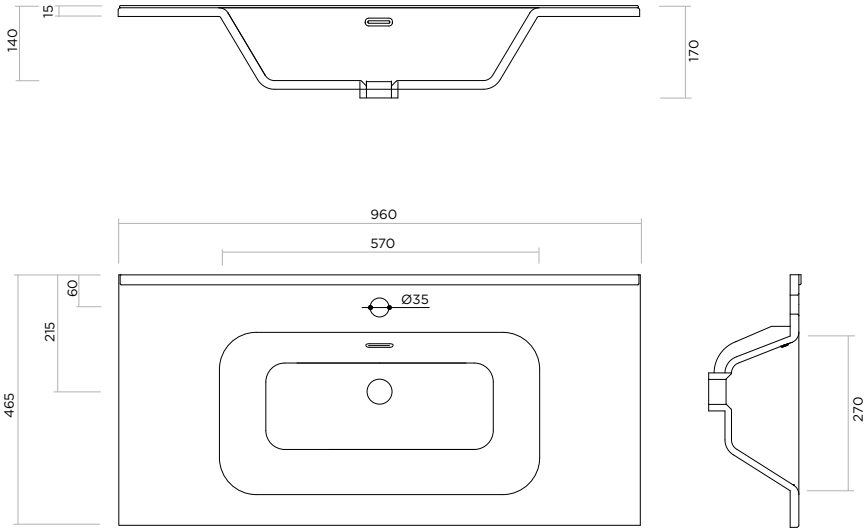

Misure interno vasca:
L 57 x P 27 x H 12 cm

ARBI
BATHROOM

Arbi Arredobagno srl
Via L. Zanussi, 34/A - 33070 Brugnera (PN) - Italy
T. +39 0434 624822 - www.arbiarredobagno.it
info@arbirredobagno.it

FRIEND 106

ART: A878 - CERAMICA

PILETTA: non inclusa
PESO NETTO: 20,6 kg

ITEM: A878 - CERAMIC

PLUG: not included
NET WEIGHT: 20,6 kg

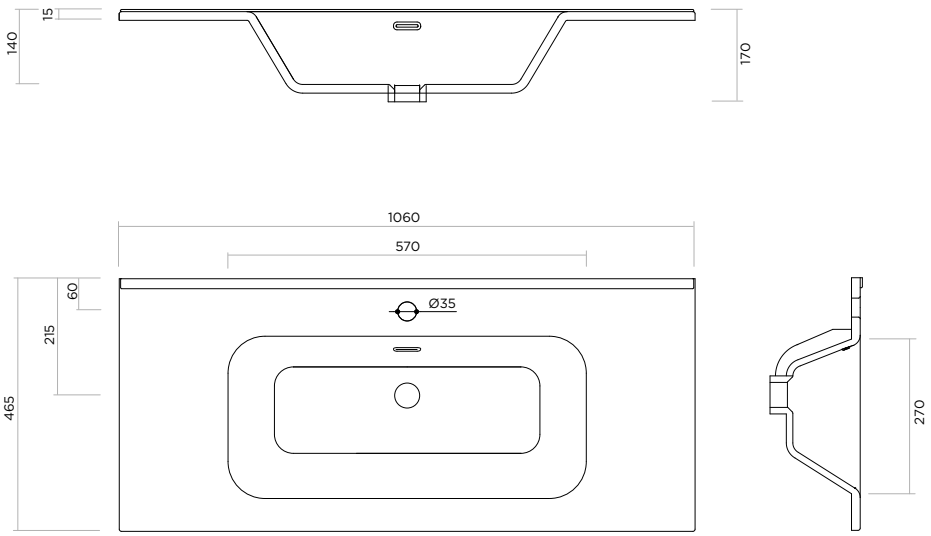

Misure interno vasca:
L 57 x P 27 x H 12 cm

ARBI
BATHROOM

Arbi Arredobagno srl
Via L. Zanussi, 34/A - 33070 Brugnera (PN) - Italy
T. +39 0434 624822 - www.arbiarredobagno.it
info@arbirredobagno.it

FRIEND 121
doppia vasca

ART: A139 - CERAMICA

PILETTA: non inclusa
PESO NETTO: 23,8 kg

ITEM: A139 - CERAMIC

PLUG: not included
NET WEIGHT: 23,8 kg

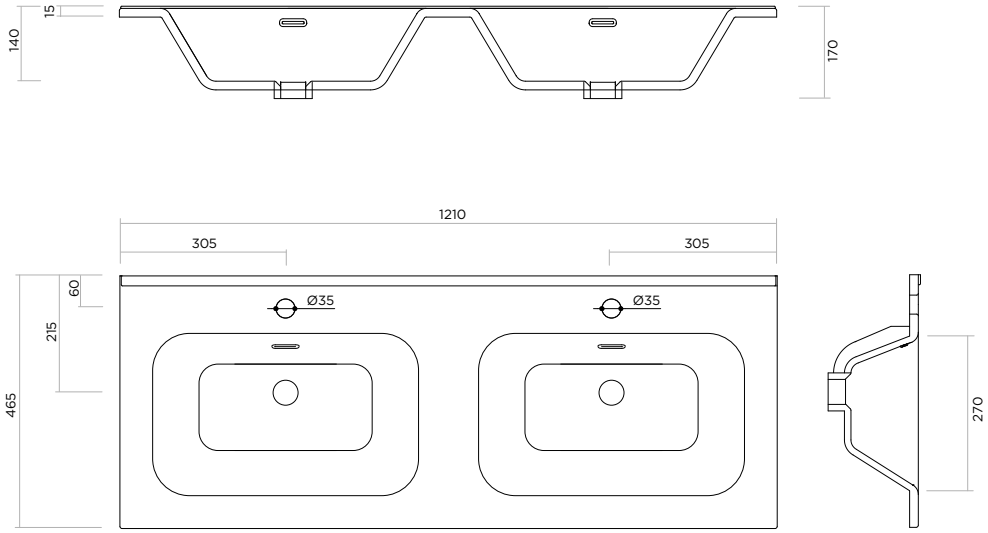

Misure interno vasca:
L 47 x P 27 x H 12 cm

ARBI
BATHROOM

Arbi Arredobagno srl
Via L. Zanussi, 34/A - 33070 Brugnera (PN) - Italy
T. +39 0434 624822 - www.arbiarredobagno.it
info@arbirredobagno.it