ZEN CENTROSTANZA
CON FORO RUBINETTO - WITH TAP HOLE

ART: A641 - LAMINAM, GRES

PILETTA: non inclusa
PESO NETTO:
LAMINAM/GRES: 58 KG

ITEM: A641 - LAMINAM, GRES

PLUG: not included
NET WEIGHT:
LAMINAM/GRES: 58 KG

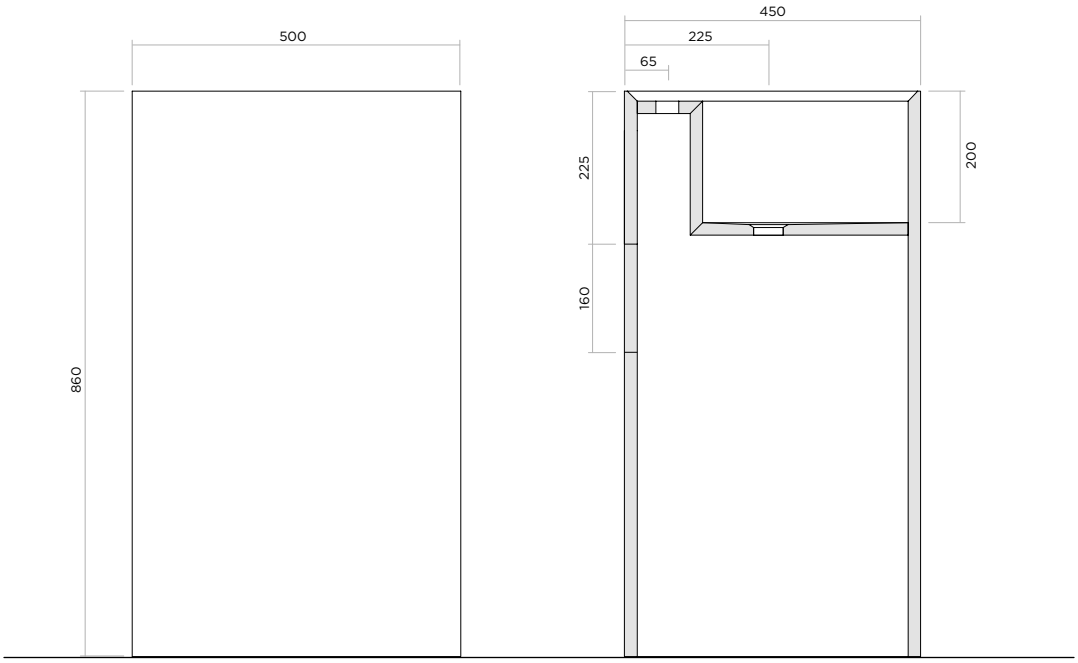

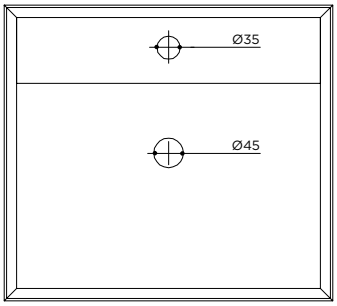

ARBI
BATHROOM

Arbi Arredobagno srl
Via L. Zanussi, 34/A - 33070 Brugnera (PN) - Italy
T. +39 0434 624822 - www.arbiarredobagno.it
info@arbirredobagno.it

ZEN CENTROSTANZA
SENZA FORO RUBINETTO - WITHOUT TAP HOLE

ART: A642 - LAMINAM, GRES

PILETTA: non inclusa
PESO NETTO:
LAMINAM/GRES: 55 KG

ITEM: A642 - LAMINAM, GRES

PLUG: not included
NET WEIGHT:
LAMINAM/GRES: 55 KG

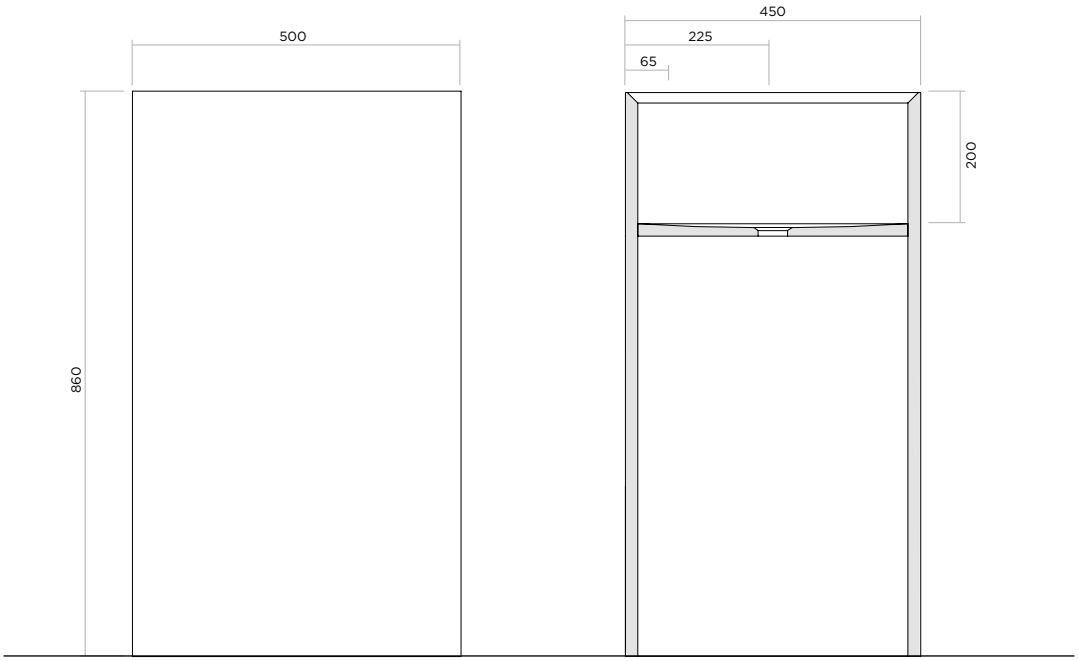

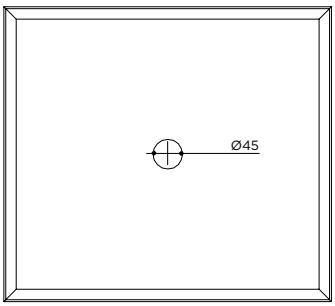

ARBI
BATHROOM

Arbi Arredobagno srl
Via L. Zanussi, 34/A - 33070 Brugnera (PN) - Italy
T. +39 0434 624822 - www.arbiarredobagno.it
info@arbirredobagno.it

ZEN APPOGGIO
CON FORO RUBINETTO - WITH TAP HOLE

ART: A834 - LAMINAM, GRES

PILETTA: non inclusa
PESO NETTO:
LAMINAM/GRES: 45 KG

ITEM: A834 - LAMINAM, GRES

PLUG: not included
NET WEIGHT:
LAMINAM/GRES: 45 KG

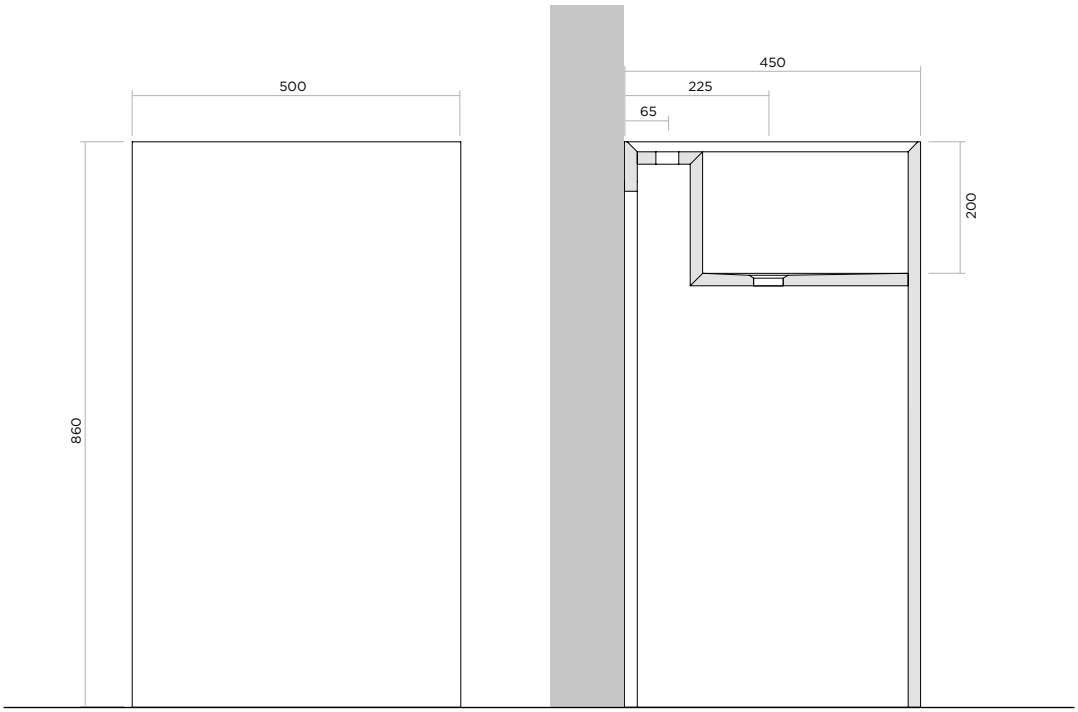

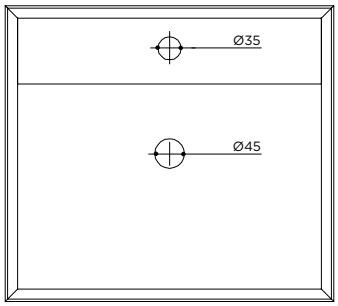

ARBI
BATHROOM

Arbi Arredobagno srl
Via L. Zanussi, 34/A - 33070 Brugnera (PN) - Italy
T. +39 0434 624822 - www.arbiarredobagno.it
info@arbirredobagno.it

ZEN APPOGGIO
SENZA FORO RUBINETTO - WITHOUT TAP HOLE

ART: A835 - LAMINAM, GRES

PILETTA: non inclusa
PESO NETTO:
LAMINAM/GRES: 45 KG

ITEM: A835 - LAMINAM, GRES

PLUG: not included
NET WEIGHT:
LAMINAM/GRES: 45 KG

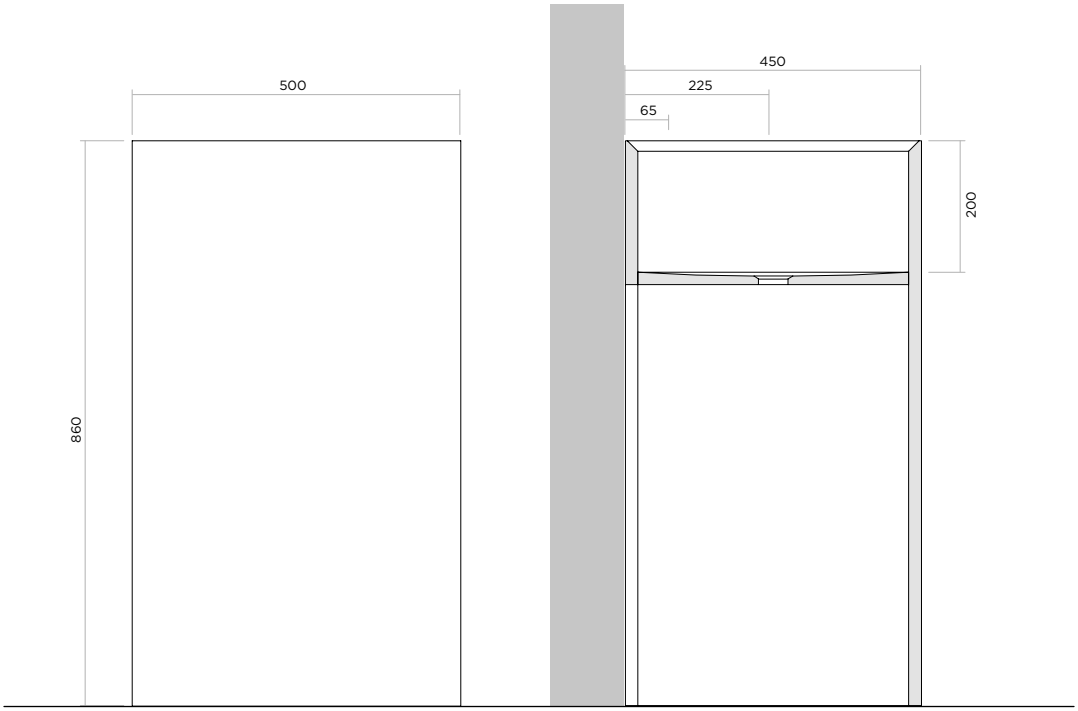

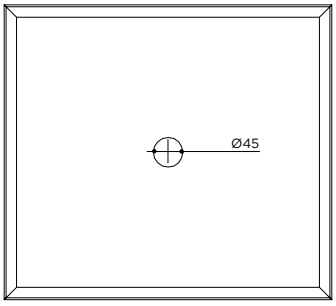

ARBI
BATHROOM

Arbi Arredobagno srl
Via L. Zanussi, 34/A - 33070 Brugnera (PN) - Italy
T. +39 0434 624822 - www.arbiarredobagno.it
info@arbirredobagno.it